INTELLIGENTE ETHERNET-BOX

Intelligente Ethernet-Box für den Außenbereich

Modell SBOX1802SFG-I

Übersicht

Die SBOX1802SFG-I ist eine industrielle PoE-Switchbox für den Außenbereich mit 8 Gigabit-PoE-Ports und 2 Gigabit-SFP-Steckplätzen. Sie wurde für raue Umgebungen mit Betriebstemperaturen von -40°C bis +75°C entwickelt und bietet industriellen Überspannungsschutz für Außenüberwachung, intelligente Verkehrssysteme, Schienenverkehr und Smart-City-Anwendungen. Der intelligente DIP-Schalter von Maxsol unterstützt Watchdog, VLAN-Isolation, Portisolation und Portpriorität (QoS) für stabilen, zuverlässigen und effizienten Netzwerkbetrieb.

Merkmale

- Industrieller PoE-Switch mit 8*10/100/1000M-PoE-Ports und 2*100/1000M-SFP-Ports; Ports 1-8 unterstützen IEEE 802.3af/at;
- Unterstützt AI Watchdog, Portisolation, VLAN und Portpriorität + QoS
- Pinbelegung 1,2,3,6
- Eingangsspannung: AC100-240V, 50/60Hz
- PoE-Ports 1~8 mit intelligenter AF/AT-Erkennung; Standardleistung 15.4W/Port, maximal 30W/Port;
- Entspricht IEEE 802.3, IEEE 802.3u, IEEE 802.3ab und IEEE 802.3z;
- Betriebstemperatur: -40~75°C
- IP-Schutzart: IP65;

Spezifikationen

Spezifikationen

Modell	SBOX1802SFG-I

Schnittstellen

Schnittstelle	8*10/100/1000Base-T-PoE-Ports (Daten/Stromversorgung), 2*100/1000Base-X-SFP-Uplink-Steckplätze (Daten)
Ethernet-Port	Die Ports 1–8 unterstützen 10/100/1000Base-TX, automatische Erkennung, Voll-/Halbduplex und automatische MDI/MDI-X-Anpassung
DIP-Switch	AI Watchdog, Portisolierung, VLAN, Portpriorität +QOS

PoE

PoE-Standard	IEEE802.3af/at
SFP-Port	Gigabit-SFP-Glasfaseranschluss mit standardmäßig passenden optischen Modulen (optional als Singlemode/Multimode sowie Einzelfaser/Doppelfaser, LC)
Netzteil	300 W

Physische Eigenschaften

LED-Indikatoren	PWR,OPT, NMC,ALM
Stromversorgungsschnittstelle	AC-Eingang
Glasfaserkabel	Multimode: 850nm, 0 ~ 550M; Singlemode: 1310nm, 0 ~ 40KM; 1550nm, 0 ~ 120KM.
Netztopologie	Unterstützung Sterntopologie, Bustopologie, Baumtopologie, Hybridtopologie
Eingangsspannung	AC100-240V, 50/60Hz
Gesamtleistungsaufnahme (PoE)	< 246 W
Spannungsalarm	Unterstützt

Lüfter

RPM	3000 ±10%
Größe	92 × 92 × 25 mm
Stromversorgungseingang	220V

MCB (Miniatur-Leitungsschutzschalter)

Bemessungsbetriebsspannung (Ue)	230/400V AC
Nennstrom	6-63 A
Nennfrequenz	50Hz
Betriebstemperatur	-35℃+75℃
Schutzart	IP40

Umgebungsbedingungen

Betriebstemperatur	-40℃~+75℃. Das Gerät wurde 4 Stunden bei 85℃ geprüft.
Lagertemperatur	-40℃~+85℃
Relative Luftfeuchtigkeit	5% ~ 95% nicht kondensierend
Kühlverfahren	Automatische Lüfterkühlung
MTBF	100.000 Stunden

EMV und Schutzart

IP-Schutzart	IP65
Überspannungsschutz der Stromversorgung	IEC 61000-4-5 Level X (8KV/6KV)
Überspannungsschutz des Ethernet-Ports	IEC 61000-4-5 Level X (8KV/6KV)
RS	IEC 61000-4-3 Level 3 (10V/m)

EFI	IEC 61000-4-4 Level 3 (1V/2V)
CS	IEC 61000-4-6 Level 3 (10V/m)
PFMF	IEC 61000-4-8 Level 4 (30A/m)
DIP	IEC 61000-4-11 Level 3 (10V)
ESD	IEC 61000-4-2 Level 4 (8K/15K)

Schaltschrank

Produktabmessungen	450X500X284mm
Installationsmethode	Wand-/Mastmontage

Übersicht der Produktabmessungen

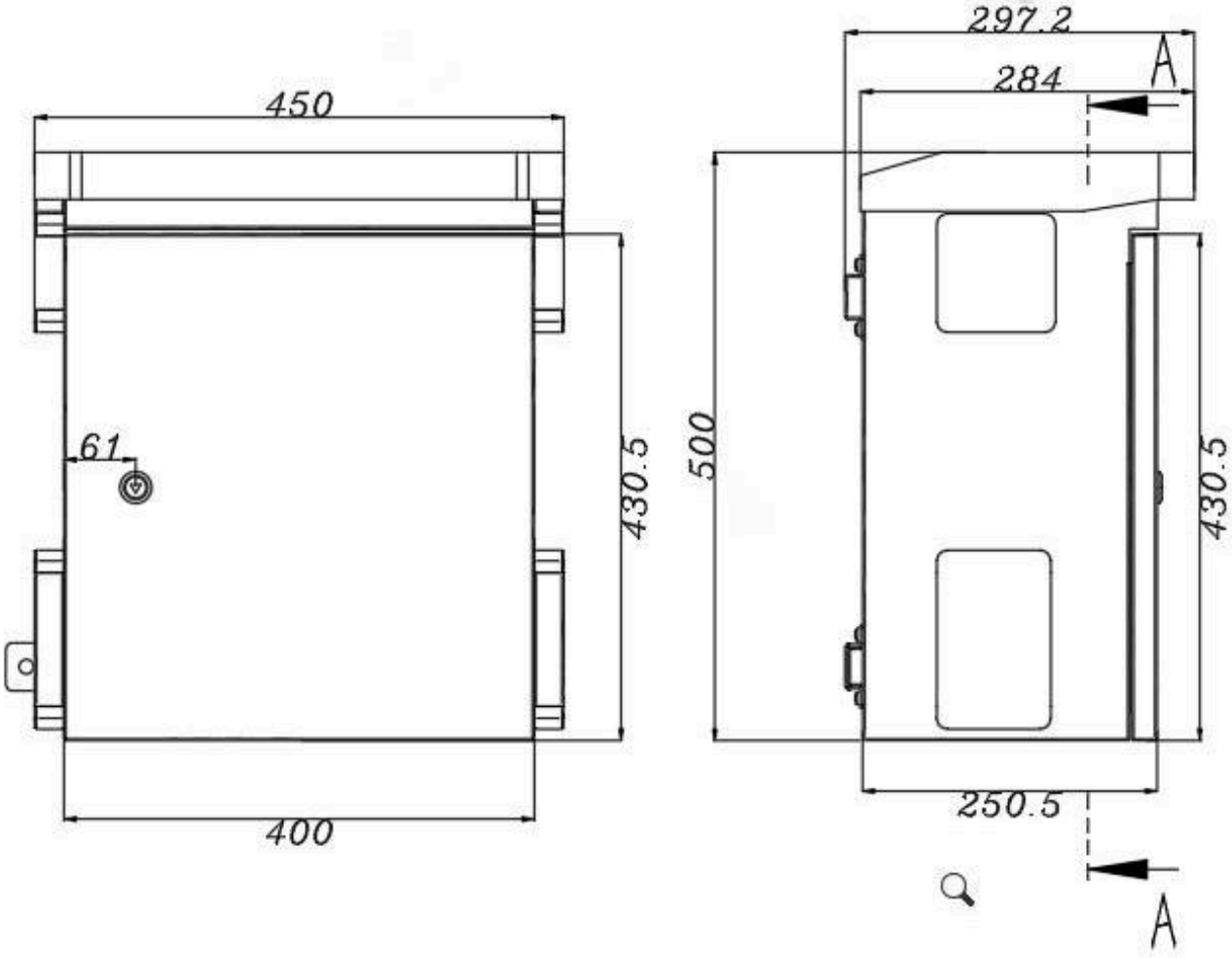

Referenz für Produktabmessungen und Installation

Produktübersicht

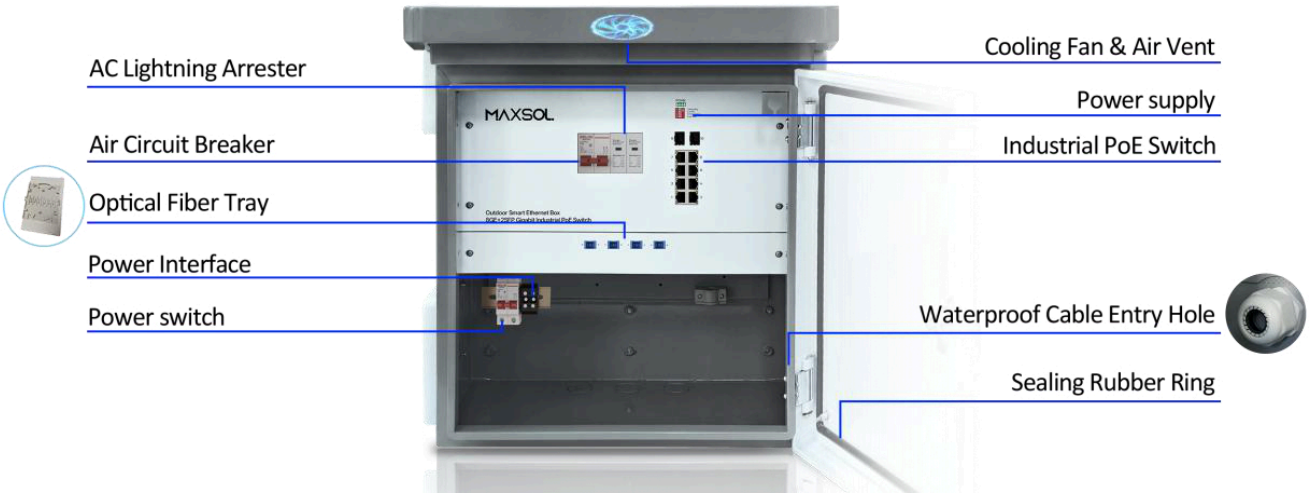

Referenz für Produktabmessungen und Installation

Übersetzung der Bildbeschriftungen

Die Originalabbildung bleibt erhalten; ihre englischen Beschriftungen sind in der folgenden Legende übersetzt.

AC Lightning Arrester
AC-Überspannungsableiter

Air Circuit Breaker
Leitungsschutzschalter

Optical Fiber Tray
Glasfaserablage

Power Interface
Stromanschluss

Power switch
Netzschalter

Cooling Fan & Air Vent
Lüfter und Lüftungsöffnung

Power supply
Netzteil

Industrial PoE Switch
Industrieller PoE-Switch

Waterproof Cable Entry Hole
Wasserdichte Kabeleinführung

Sealing Rubber Ring
Gummidichtungsring

Installation

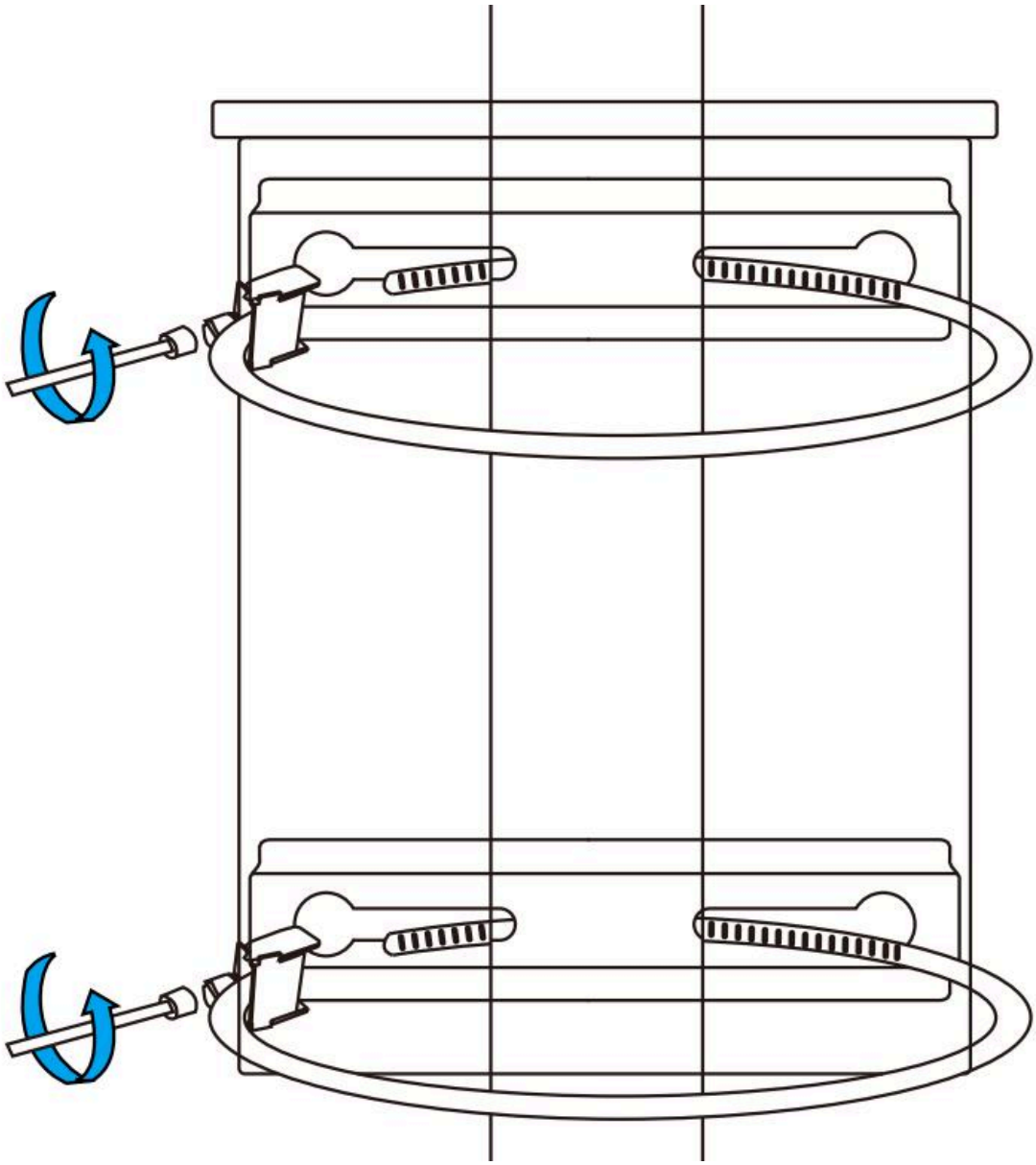

Referenz für Produktabmessungen und Installation

Kontaktieren Sie uns

Maxsol Deutschland

E-Mail

sales@maxsol-tech.com